PASSE-DOCUMENTS PARE-BALLES - FB4 53

Cette passe-documents pare-balles peut être intégrée directement dans le guichet sans problème, et elle peut également être facilement démontée du côté sécurisé en cas de besoin de réparation.

PASSE-DOCUMENTS MODÈLE 53

DIMENSIONS

	LARGEUR	PROFONDEUR	HAUTEUR
Dimensions extérieures face avant	670 mm	28 mm	130 mm
Dimensions extérieures bloc tiroir	420 mm	400 mm	63 mm
Dimensions intérieures tiroir	320 mm	215 mm	38 mm
Dimensions réservation	430 mm		23 mm

POIDS

26 kg

SPÉCIFICATIONS

- Convient pour une installation dans une façade extérieure. Si l'avant est soumis à la pluie, il est préférable de couvrir la partie extérieure à l'aide d'un petit capot (accessoire disponible).
- Convient pour le transfert de documents, de billets ou de pièces jusqu'à une hauteur de 30 mm
- Le tiroir ne peut être actionné que du côté sécurisé et se verrouille automatiquement dans les deux positions extrêmes.
- Le fond du tiroir est arrondi dans les coins pour faciliter la préhension des objets minces ou petits.
- L'intérieur du tiroir est fini en laque noir-brun. La façade avant et le dessus du tiroir sont finis en acier inoxydable brossé
- Cet équipement ne nécessite aucun entretien.
- Différentes versions sont disponibles :
  - Modèle 53 FB4 : avec un tiroir de 30 mm de profondeur, sans interphone intégré (peut être obtenu séparément, voir accessoires ci-dessous)
  - Modèle 53.01 FB4 : avec un tiroir de 30 mm de profondeur, avec interphone intégré, composé d'un micro et haut-parleur à l'extérieur, intégrés dans la face avant, ainsi qu'à l'intérieur, de l'unité centrale et un set de table (voir image ci-dessous)
  - Modèle 53 H FB4 : avec un tiroir de 120 mm de profondeur, sans interphone intégré (peut être obtenu séparément, voir accessoires

ci-dessous)
- Modèle 53.01 H FB4 : avec un tiroir de 120 mm de profondeur, avec interphone intégré, identique au modèle 53.01 FB4 décrit ci-dessus
- Ces 4 versions sont également disponibles dans une version ignifuge EI90 selon la norme EN 13501

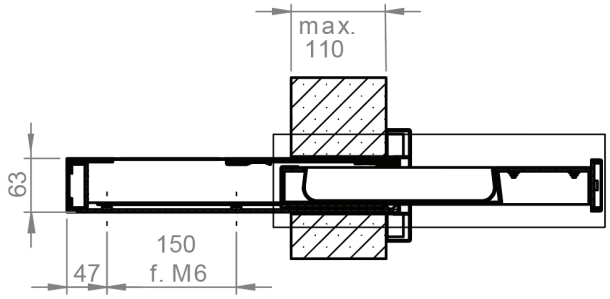

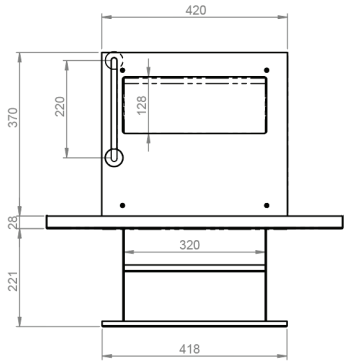

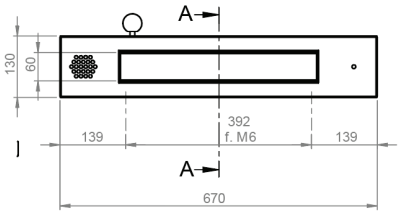

ACCESSOIRES

Interphone*

*Voir fiche(s) technique(s) distincte(s)

SPÉCIFICATIONS

PERFORMANCES	
Pare-balles	FB4 (selon EN 1522) *Certificat disponible sur demande*

AUTRES TYPES DE PRODUITS DANS SECURITEQ

De inhoud van deze technische fiche, met inbegrip van de gebruikte handelsmerken en productnamen, is eigendom van ERIBEL NV en wordt beschermd door universele auteursrechten. Het is verboden de inhoud te kopiëren, te wijzigen of verder te verspreiden. ERIBEL NV geeft geen waarborgen of garanties inzake de nauwkeurigheid, geldigheid, volledigheid van de hierin verstrekte informatie en dit met inbegrip van garanties van geschiktheid voor een bepaald doel. ERIBEL NV is niet aansprakelijk voor enige vorm van schade die voortvloeit uit het vertrouwen op de informatie die in deze technische fiche wordt verstrekt. ERIBEL NV behoudt zich het recht voor om te allen tijde en voor om het even welke reden de inhoud van deze fiche te wijzigen en dit zonder kennisgeving aan om het even wie. Eribel NV, Ambachtsweg 8, bus 1, 2310 Rijkevorsel, Ondernemingsnummer: 0401.077.182.