CLOISON BORD-À-BORD EN ACIER COUPE-FEU - EI60

La cloison bord-à-bord vitrée en acier coupe-feu avec une finition thermolaquée RAL est conçue selon les normes européennes en vigueur. Nous adaptons la fonctionnalité et l'esthétique de la cloison à vos besoins. De nombreuses finitions existent pour le choix du tramage, du vitrage et des fonctionnalités. La cloison s'installe également dans différents supports et s'utilise dans de nombreux secteurs d'activité.

CHAMPS D'APPLICATION

MODÈLES

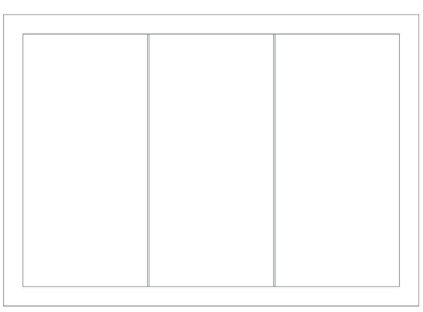

Cloison bord-à-bord en ligne

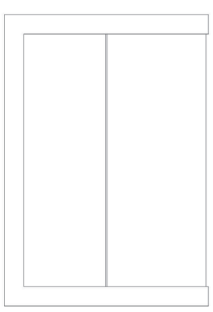

Cloison bord-à-bord en angle

FINITIONS

Thermolaquage Qualisteelcoat Classe 4 dans nuancier RAL standard

REMPLISSAGE

Vitrage EI 60
Simple vitrage - options : acoustique, thermique, opale, sérigraphie…
Selon le verrier l'intercalaire peut être translucide ou noir (nous consulter)

SteelTeq

ERIBEL.

DIMENSIONS

MINIMUM (LxHt)

Sur demande

Selon le rapport hauteur / largeur

MAXIMUM (LxHt)

VITRAGE	CLOISON	HAUTEUR MAXI CLOISON LÉGÈRE	HAUTEUR MAXI CLOISON + MENUISERIE	HAUTEUR POTEAU DE JONCTION
1800 x 4500ht	Illimité x 4610ht	Imposte : 1000ht mm Allège 1200ht mm	3400 mm	4000 mm

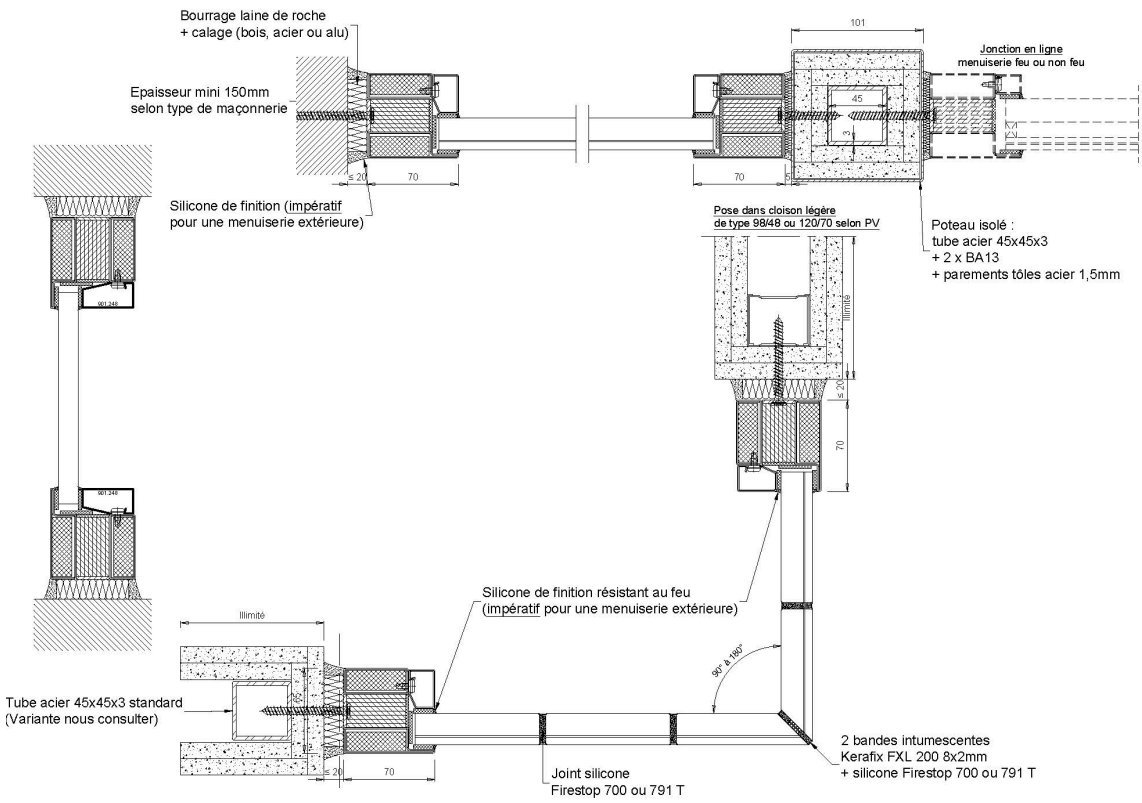

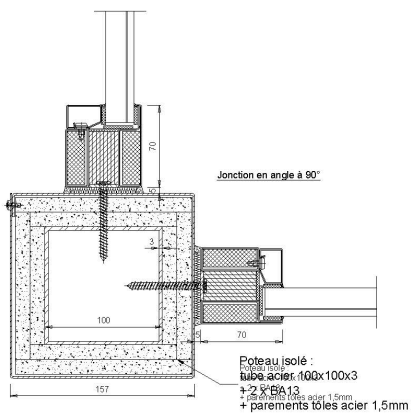

PERFORMANCES SECONDAIRES

Le contenu de cette fiche technique, y compris les marques et les noms de produits utilisés, est la propriété d'ERIBEL SAS et est protégé par le droit d'auteur universel. Il est interdit de copier, de modifier ou de distribuer le contenu. ERIBEL SAS ne garantit pas l'exactitude, la validité et l'exhaustivité des informations fournies dans le présent document, y compris les garanties d'adéquation à un usage particulier. ERIBEL SAS ne peut être tenu responsable d'un dommage quelconque résultant de la confiance accordée aux informations fournies dans cette fiche technique. ERIBEL SAS se réserve le droit de modifier le contenu de cette fiche à tout moment et pour quelque raison que ce soit, sans préavis. ERIBEL, SAS au capital social de € 920 000,00, dont le siège social est situé au 3, Rue du Parc d'Activités, 88470 Saint-Michel-sur-Meurthe, France (UE), portant le numéro RCS Epinal B 447 844 739 et numéro de TVA intra-communautaire FR33447844739

CARACTÉRISTIQUES

PERFORMANCES	
Classement feu	EI 60 EW 60 E 60

EXIGENCES	
Construction support	Béton armé (2200 Kg/m3, épaisseur mini 150 mm) Béton plein (1600 Kg/m3, épaisseur mini 150 mm) Parpaings (1600 Kg/m3, épaisseur mini 150 mm) Béton cellulaire (500 Kg/m3, épaisseur mini 150 mm) Cloison légère Poteau stable au feu
Indications de pose	Bourrage de laine de roche et fixations adaptées au support
Avis de chantier (sur demande)	Construction support hors PV Augmentation dimensionnelle de la construction support Intégration de porte

CERTIFICATIONS

Efectis

AUTRES TYPES DE PRODUITS DANS STEELTEQ

Le contenu de cette fiche technique, y compris les marques et les noms de produits utilisés, est la propriété d'ERIBEL SAS et est protégé par le droit d'auteur universel. Il est interdit de copier, de modifier ou de distribuer le contenu. ERIBEL SAS ne garantit pas l'exactitude, la validité et l'exhaustivité des informations fournies dans le présent document, y compris les garanties d'adéquation à un usage particulier. ERIBEL SAS ne peut être tenu responsable d'un dommage quelconque résultant de la confiance accordée aux informations fournies dans cette fiche technique. ERIBEL SAS se réserve le droit de modifier le contenu de cette fiche à tout moment et pour quelque raison que ce soit, sans préavis. ERIBEL, SAS au capital social de € 920 000,00, dont le siège social est situé au 3, Rue du Parc d'Activités, 88470 Saint-Michel-sur-Meurthe, France (UE), portant le numéro RCS Epinal B 447 844 739 et numéro de TVA intra-communautaire FR33447844739