AluTeq

ERIBEL.

CLOISON BORD-À-BORD COUPE-FEU ALUMINIUM À RUPTURE DE PONT THERMIQUE - EI60

La cloison bord-à-bord en aluminium coupe-feu avec une finition thermolaquée RAL est conçue selon les normes européennes en vigueur. Nous adaptons la fonctionnalité et l'esthétique de la cloison à vos besoins. Elle permet l'intégration de quincailleries et de vitrages spécifiques. Elle s'installe également dans différents supports et s'utilise dans de nombreux secteurs d'activité.

CHAMPS D'APPLICATION

MODÈLES

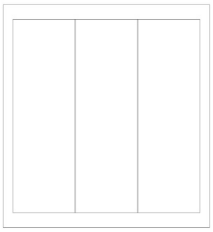

Cloison bord à bord en ligne

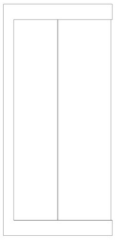

Cloison bord à bord en angle

FINITIONS

Thermolaquage Qualisteelcoat Classe 4 dans nuancier RAL standard

REMPLISSAGE

Vitrage EI 30
Simple vitrage / double vitrage
Options : acoustique, thermique, opale...

DIMENSIONS

MINIMUM (LxHt)

Sur demande

Selon le rapport hauteur / largeur

MAXIMUM (LxHt)

VITRAGE	CLOISON	HAUTEUR MAXI CLOISON LÉGÈRE	HAUTEUR MAXI CLOISON LÉGÈRE + MENUISERIE
1500 x 3000ht	Illimité x 3082ht	Imposte 400ht mm	3082 mm

Pose dans cloison légère selon PV

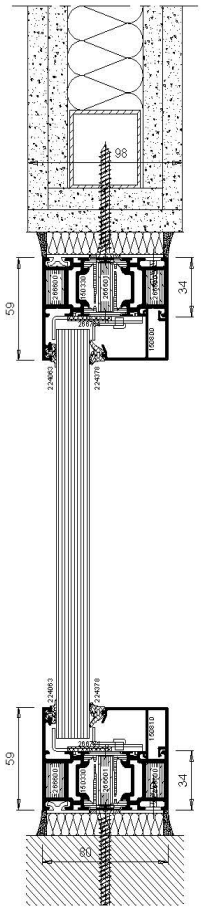

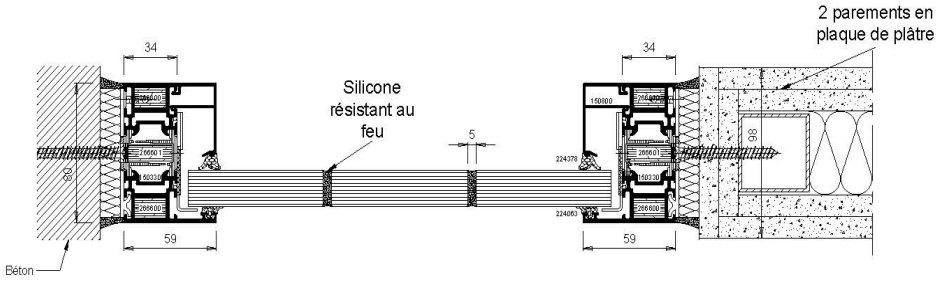

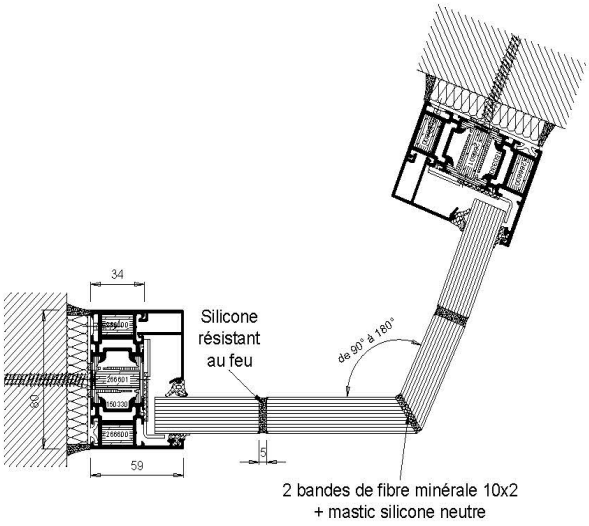

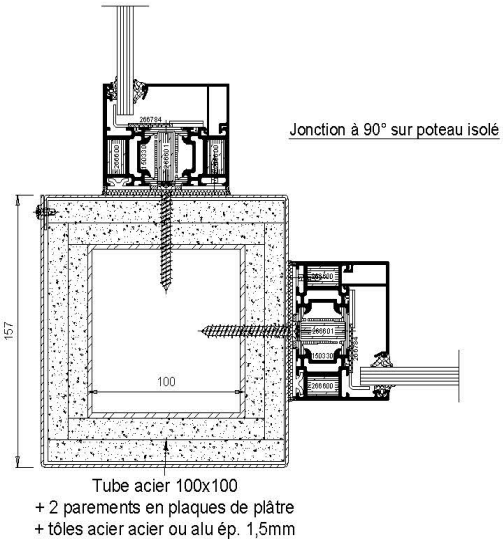

Le contenu de cette fiche technique, y compris les marques et les noms de produits utilisés, est la propriété d'ERIBEL SAS et est protégé par le droit d'auteur universel. Il est interdit de copier, de modifier ou de distribuer le contenu. ERIBEL SAS ne garantit pas l'exactitude, la validité et l'exhaustivité des informations fournies dans le présent document, y compris les garanties d'adéquation à un usage particulier. ERIBEL SAS ne peut être tenu responsable d'un dommage quelconque résultant de la confiance accordée aux informations fournies dans cette fiche technique. ERIBEL SAS se réserve le droit de modifier le contenu de cette fiche à tout moment et pour quelque raison que ce soit, sans préavis. ERIBEL, SAS au capital social de € 920 000,00, dont le siège social est situé au 3, Rue du Parc d'Activités, 88470 Saint-Michel-sur-Meurthe, France (UE), portant le numéro RCS Epinal B 447 844 739 et numéro de TVA intra-communautaire FR33447844739

PERFORMANCES SECONDAIRES

CARACTÉRISTIQUES

PERFORMANCES	
Classement feu	EI 60 EW 60 E 60

EXIGENCES	
Construction support	Béton armé (2200 Kg/m3, épaisseur mini 150 mm) Béton plein (1600 Kg/m3, épaisseur mini 150 mm) Parpaings (1600 Kg/m3, épaisseur mini 150 mm) Béton cellulaire (500 Kg/m3, épaisseur mini 150 mm) Cloison légère Poteau stable au feu
Indications de pose	Bourrage de laine de roche et fixations adaptées au support
Avis de chantier (sur demande)	Construction support hors PV Augmentation dimensionnelle de la construction support Pose en applique

CERTIFICATIONS

Efectis

AUTRES TYPES DE PRODUITS DANS STEELTEQ

Le contenu de cette fiche technique, y compris les marques et les noms de produits utilisés, est la propriété d'ERIBEL SAS et est protégé par le droit d'auteur universel. Il est interdit de copier, de modifier ou de distribuer le contenu. ERIBEL SAS ne garantit pas l'exactitude, la validité et l'exhaustivité des informations fournies dans le présent document, y compris les garanties d'adéquation à un usage particulier. ERIBEL SAS ne peut être tenu responsable d'un dommage quelconque résultant de la confiance accordée aux informations fournies dans cette fiche technique. ERIBEL SAS se réserve le droit de modifier le contenu de cette fiche à tout moment et pour quelque raison que ce soit, sans préavis. ERIBEL, SAS au capital social de € 920 000,00, dont le siège social est situé au 3, Rue du Parc d'Activités, 88470 Saint-Michel-sur-Meurthe, France (UE), portant le numéro RCS Epinal B 447 844 739 et numéro de TVA intra-communautaire FR33447844739